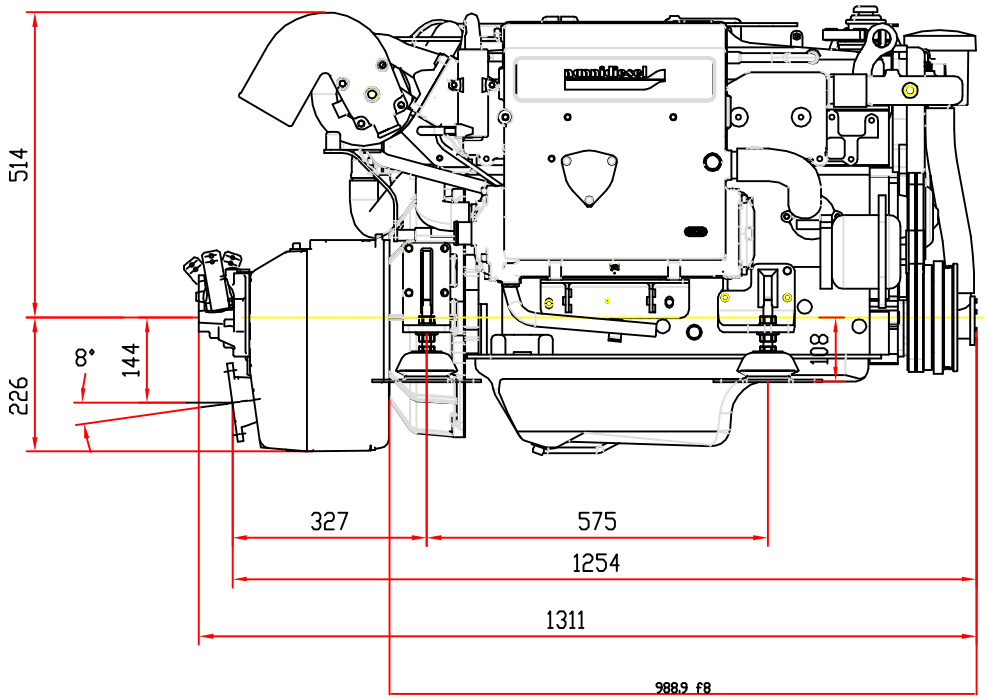

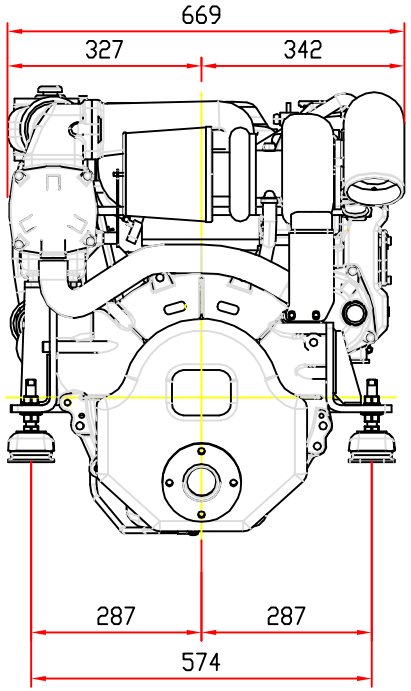

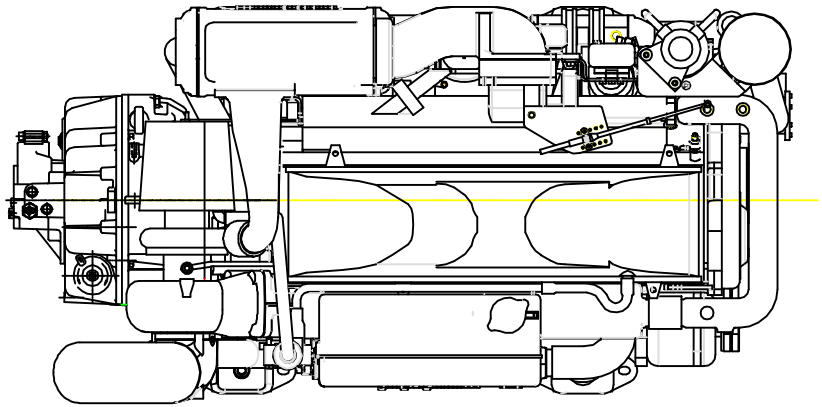

NANNIDIESEL 6.420 TDI-ZF63A
AVEC KIT SUPPORT E300301S01

PLAN D'ENCOMBREMENT

Ech.1/10

le 25-11-03

nannidiesel